paramento sala de catas v19–v30

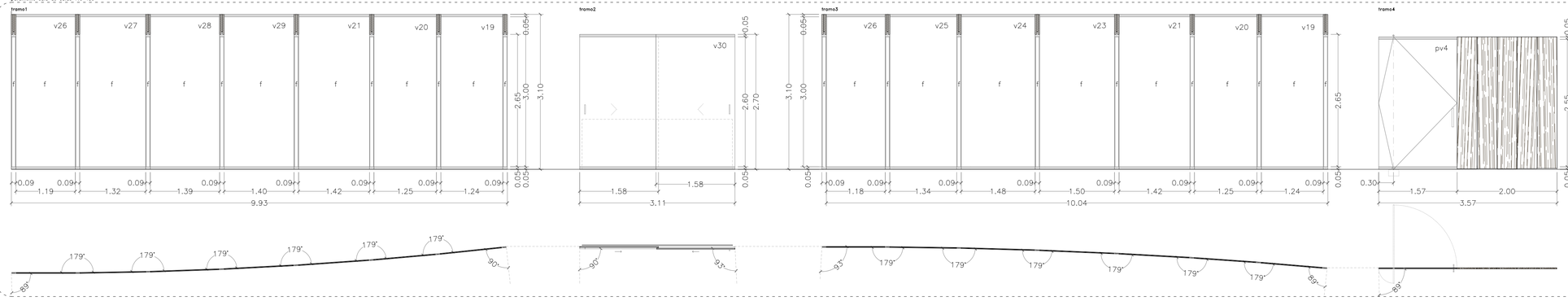

paramento constituido por cuatro tramos:

tramo1:tramo curvo compuesto por 7 ventanas fijas.

tramo2:puerta ventana corredera, compuesto por dos hojas correderas, suspendidas por guías klein superior y guía inferior, con cierre de seguridad. dispone de barandilla exterior de vidrio de seguridad (h=1m).

tramo3:tramo curvo compuesto por 7 ventanas fijas.

tramo4:puerta ventana compuesta por una hoja practicable pivotante vertical de eje descentrado, con cierre de seguridad. anclado superiormente a forjado e inferiormente a solera, y paramento fijo compuesto por 5 tablas 40x255cm de madera aserrada e pino tratado en autoclave e=25mm.

aislamiento doble tipo Climalit (4+4,5,4+4) compuesto por: hoja exterior de vidrio laminar (4+4) tipo Stadip con dos lunas Planilux unidas por una lámina de PVB transparente, cámara de aire de 12mm, hoja interior de vidrio laminar (4+4) tipo Stadip formado por una lámina Planitherm con la cara tratada en contacto con la cámara de aire y una luna Planilux, unidas por una lámina de PVB translúcido.

perfilería en L2.5x5cm(fijas) L3.4x5cm (practicables y correderas) 0.5x5cm e=5mm de acero laminado S-275 JR, galvanizado, metalizado en caliente, para sujeción carpintería, perforado para salida de condensaciones en la cara exterior del cerramiento.

*cada tramo unión de ventana fija se realiza bajo una viga, ese hueco siempre se rellenará mediante **ve.**

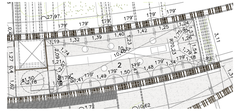

p01. puerta exterior cuarto de instalaciones 100x210 1ud.

puerta exterior pivotante vertical de eje descentrado, con cierre de seguridad, compuesta de una hoja batiente, formada por un marco de acero inoxidable que sustenta una placa prefabricada de hormigón, misma cabada y composición que el muro donde se realiza la misma.

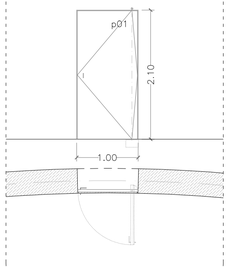

pv05. puerta ventana sala de embotellado 3.07x3.50 1ud

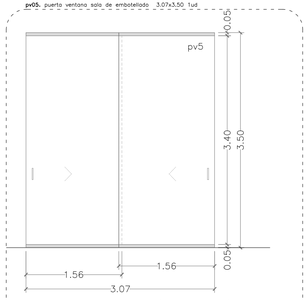

ventana corredera, compuesta por dos hojas correderas, con cierre de seguridad, suspendidas por guías klein superior e guía inferior. aislamiento doble (4+4) compuesto por: vidrio laminar (4+4) tipo Stadip con dos lunas Planilux unidas por una lámina de PVB transparente, perfilería en U 2x5cm e=5mm de acero laminado S-275 JR, galvanizado, metalizado en caliente, para sujeción carpintería, perforado para salida de condensaciones en la cara exterior del cerramiento.

pv06. puerta principal de entrada planta superior 3.72x2.35 1ud

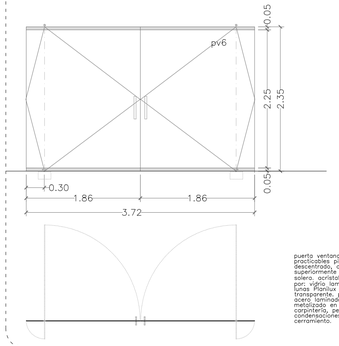

puerta ventana compuesta por dos hojas practicables pivotantes verticales de eje descentrado, con cierre de seguridad. anclado superiormente a forjado e inferiormente a solera. aislamiento doble (4+4) compuesto por: vidrio laminar (4+4) tipo Stadip con dos lunas Planilux unidas por una lámina de PVB transparente, perfilería en U 2x5cm e=5mm de acero laminado S-275 JR, galvanizado, metalizado en caliente, para sujeción carpintería, perforado para salida de condensaciones en la cara exterior del cerramiento.

pv07. paramento sala de elaboración y acesso a tolvas 7.20x2.35 1ud

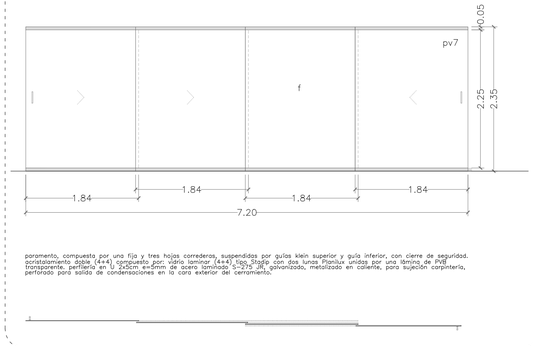

paramento, compuesta por una fija y tres hojas correderas, suspendidas por guías klein superior y guía inferior, con cierre de seguridad. aislamiento doble (4+4) compuesto por: vidrio laminar (4+4) tipo Stadip con dos lunas Planilux unidas por una lámina de PVB transparente, perfilería en U 2x5cm e=5mm de acero laminado S-275 JR, galvanizado, metalizado en caliente, para sujeción carpintería, perforado para salida de condensaciones en la cara exterior del cerramiento.

pv08. sala de elaboración acceso pasarela 6.40x2.35 1ud

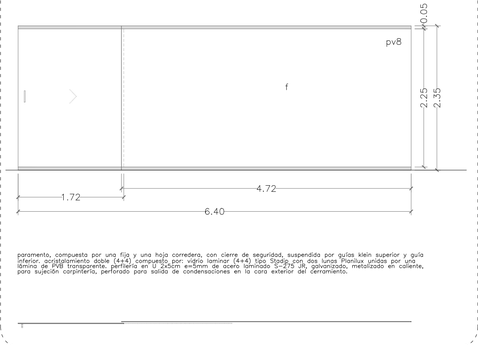

paramento, compuesto por una fija y una hoja corredera, con cierre de seguridad, suspendida por guías klein superior y guía inferior. aislamiento doble (4+4) compuesto por: vidrio laminar (4+4) tipo Stadip con dos lunas Planilux unidas por una lámina de PVB transparente, perfilería en U 2x5cm e=5mm de acero laminado S-275 JR, galvanizado, metalizado en caliente, para sujeción carpintería, perforado para salida de condensaciones en la cara exterior del cerramiento.

detalles sec verticales 1/5

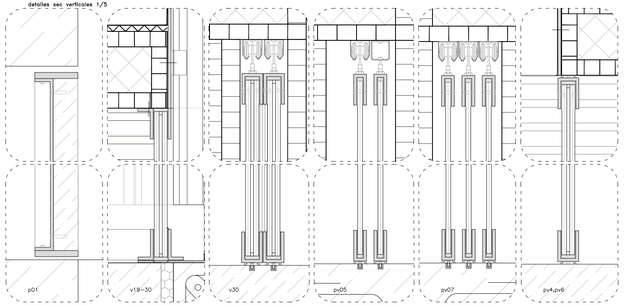
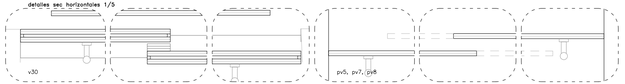
detalles sec horizontales 1/5